1290180a Tavole

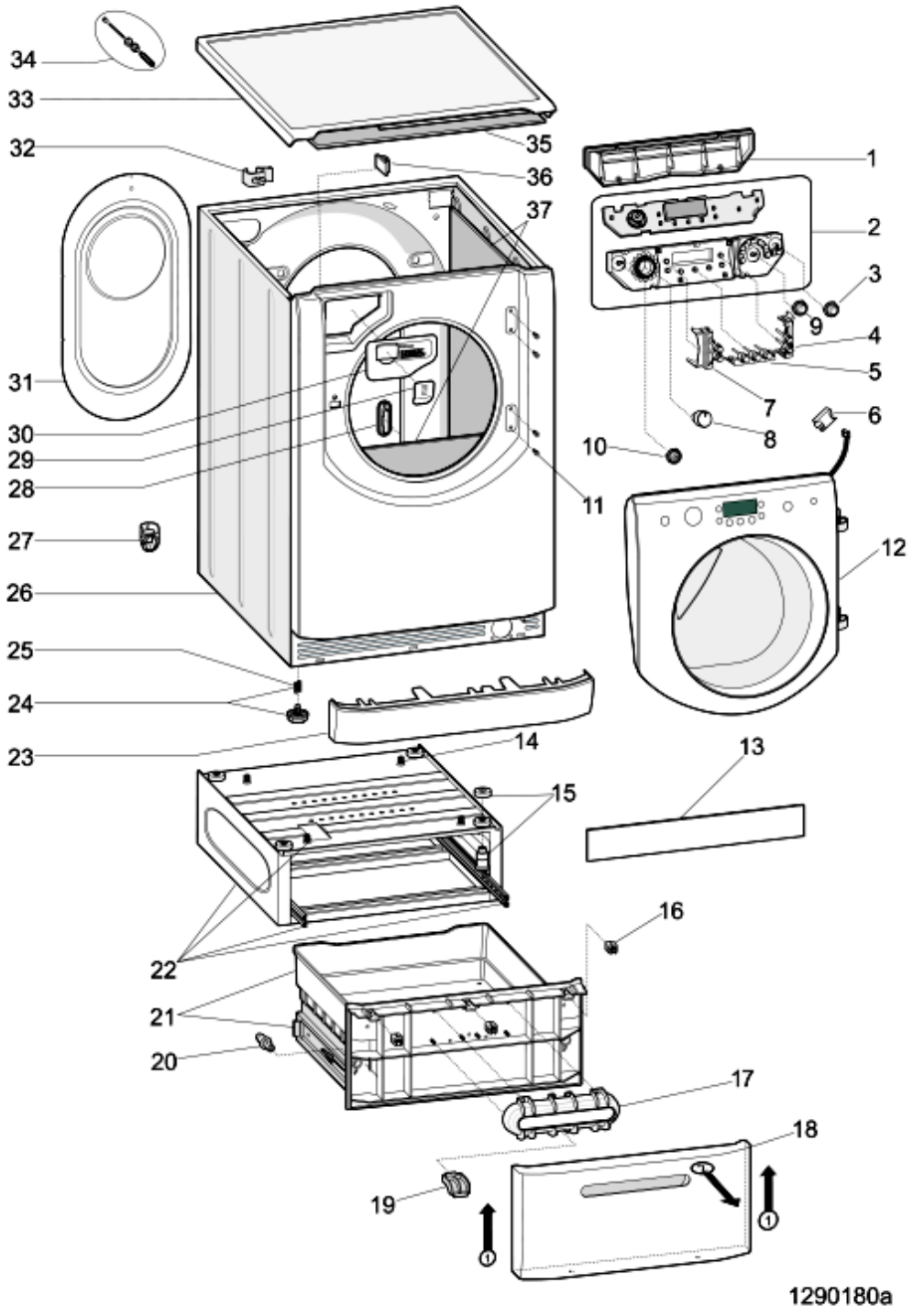

1290180a Lista Ricambi

| Rif. | Cod.Ricam | Dal S/N | Al S/N | Sostituto | Descrizione | Notizia | Codice |
|---|---|---|---|---|---|---|---|
| 001 | C00286107 | | | | coperchio comandi grigio aq hd | | |
| 002 | C00287324 | | 20521... | 1 x C00298602 | assieme modulo dgt aq hd black | | 80786880000 |
| 002 | C00293133 | 20522... | | | assieme modulo aq dgthd | | 80786880100 |
| | | | | | | | 80786880101 |
| 003 | C00287335 | | | | tasto child lock silver aq hd | | |
| 004 | C00287338 | | 20521... | | tasto opzioni dx silver (2) aq hd | | 80786880000 |
| 004 | C00291129 | 20522... | | | tasto opzioni dx pantone 877(2) | | 80786880100 |
| | | | | | | | 80786880101 |
| 005 | C00287336 | | | | tasto opzioni orizzontali silver (3) | | |
| 006 | C00145764 | | | | connettore 5-vie aqx-et-bs | | |
| 007 | C00287339 | | | | tasto opzioni sx silver (2) aq hd | | |
| 008 | C00287329 | | | 1 x C00292883 | manopola programmi nera aq hd | | |
| 009 | C00287331 | | | | tasto start/pause silver aq hd | | |
| 010 | C00287330 | | | | tasto on/off silver aqualtis hd | | |
| 011 | C00288362 | | | | vite cerniera spiralform m5x16,5 | | |
| 012 | C00287315 | | 20521... | | oblo completo aq hd aqf pra67 it | | 80786880000 |
| 012 | C00291133 | 20522... | | | oblo completo aqf pra88 it silver | | 80786880100 |
| | | | | | | | 80786880101 |
| 023 | C00272625 | | | | zoccolo bianco aqualtis 2008 | | |
| 024 | C00087084 | | | | piedino regolabile m8 h = 2,3 cm | | |
| 025 | C00083828 | | | | molla piedino d =11 mm h = 8,5 | | |
| 026 | C00119082 | | | | mobile bianco pw 62 l aris.aqualtis | | |
| 027 | C00064755 | | | | collare tubo scarico | | |
| 028 | C00065185 | | | | vite m4,5 x 8 timer e oblo/cerniera | | |
| 028 | C00112735 | | | | tappo collaudo hardware per | | |
| 029 | C00286528 | | | | parete vaschetta detersivo easy | | |
| 030 | C00286121 | | | | maniglia vasch. parete dos.det.liq. | | |
| 031 | C00116923 | | | | pannello posteriore b pw con | | |
| 032 | C00064550 | | | | supporto tubi scarico 'lvb2000' | | |
| 032 | C00091904 | | | | ferma cavo / tubo scarico | | |
| 033 | C00119121 | | | | top bianco 59,5 x 58,6 cm aqualtis | | |
| 034 | C00286102 | | | | kit bloccaggio g.o. infer. 71lt | | |
| 034 | C00286103 | | | | kit bloccaggio g.o. super. 71lt | | |
| 036 | C00046667 | | | | fermacablaggio 'ab636tx' | | |
| 036 | C00141387 | | | | ferma cavo adesivo | | |

1290180a Lista Ricambi

| Rif. | Cod.Ricam | Dal S/N | Al S/N | Sostituto | Descrizione | Notizia | Codice |
|---|---|---|---|---|---|---|---|
| 037 | C00094018 | | | | materassino insonorizz. | | |
| 037 | C00143376 | | | | kit insonorizzante new eco silent | | |
| 037 | C00194044 | | | | materassino insonorizzante | | |
| 099 | C00065871 | | | | copriforo imballo'lvb2000' | | |
| 099 | C00288335 | | | | gemme spia status aq hd | | |

1290230 Tavole

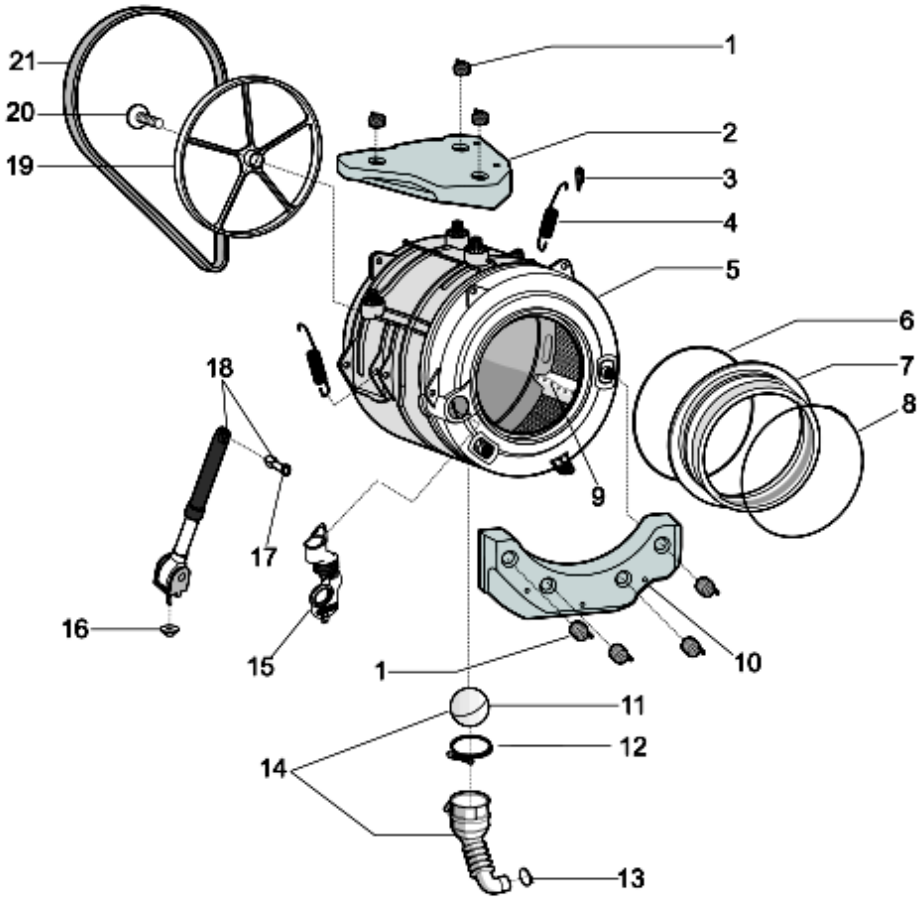


1290230

1290230 Lista Ricambi

| Rif. | Cod.Ricam | Dal S/N | Al S/N | Sostituto | Descrizione | Notizia | Codice |
|---|---|---|---|---|---|---|---|
| 001 | C00286069 | | | | molla fissaggio contrappeso aq | | |
| 002 | C00286078 | | | | contrappeso superiore vpl 12.5 kg | | |
| 003 | C00141682 | | | | ghiera molla aqualtis | | |
| 004 | C00286082 | | | | molla vasca 71lt aq hd k=7,7 | | |
| 005 | C00286071 | | | | vasca plast. 71 lt ultra | n4014c02 | |
| 006 | C00286084 | | | | anello tensione posteriore a molla | | |
| 007 | C00286083 | | | | guarnizione oblo aq hd 71/58 lt | | |
| 008 | C00119210 | | | | anello anteriore aqualtis | | |
| 009 | C00286072 | | | | trascinatore cesto high end def. | | |
| 010 | C00286068 | | | | contrappeso anteriore 13,4 kg aq | | |
| 011 | C00092172 | | | | palla tubo oko evo ii | | |
| 012 | C00094908 | | | | fascetta stringitubo lato vasca | | |
| 013 | C00092411 | | | 1 x C00094908 | fascetta stringitubo lato pompa | | |
| 014 | C00274662 | | | | soffietto scarico con pozzetto | | |
| 015 | C00286101 | | | | soffietto carico detersivo aq hd | | |
| 016 | C00271652 | | | | dado esa rond elastica m6x20x1,5 | | |
| 017 | C00280757 | | | | espansore new | | |
| 018 | C00286060 | | | | ammortizzatori 120 n kit aq 71/58 | | |
| 019 | C00199343 | | | | puleggia condotta d=280 mm | | |
| 020 | C00051739 | | | 1 x C00064786<br>1 x C00143260 | vite m8 x 20 tefl 10.9 | | |
| 021 | C00119126 | | | | cinghia elastica 1201 - 1198 j6 | | 80786880000<br>80786880100 |
| 021 | C00144846 | | | | cinghia elastica 1194 j6 aqualtis | | 80786880101 |

1290340 Tavole

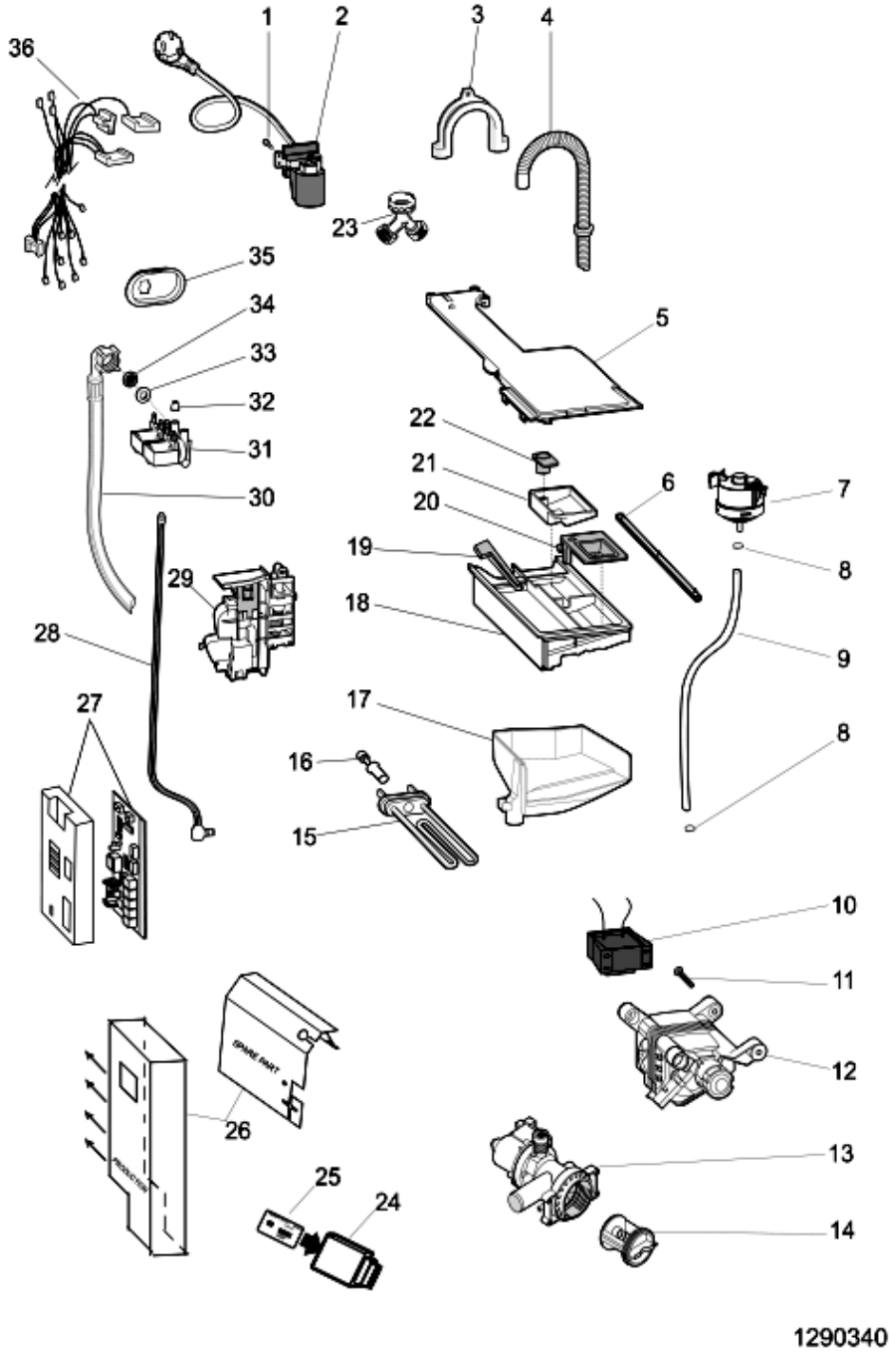

1290340 Lista Ricambi

| Rif. | Cod.Ricam | Dal S/N | Al S/N | Sostituto | Descrizione | Notizia | Codice |
|---|---|---|---|---|---|---|---|
| 001 | C00092348 | | | | vite autoraschiante 3,5x8 trilobata | | |
| 002 | C00270937 | | | | cavo alimentazione 1.5m shuko | | |
| 003 | C00019902 | | | | supporto tubo scarico spiralato | | |
| 004 | C00142206 | | | | tubo scarico 2,14 m aqualtis h | | |
| 005 | C00119216 | | | | coperchio tramoggia 62lt aqualtis | | |
| 007 | C00272450 | | 20607... | | pressostato lineare | | |
| 007 | C00289362 | 20608... | | | pressostato lineare r 2,5 0:300mm | | |
| 008 | C00092412 | | | | fascetta stringitubo | | |
| 009 | C00286100 | | | | tubo pressostato l=710 | | |
| 011 | C00094744 | | | | vite fissaggio motore/vasca | | |
| 012 | C00286076 | | | | motore trifase ceset p60 (cim2-55 | | 80786880000<br>80786880100 |
| 012 | C00295767 | | | 1 x C00196979 | motore trifase cim p50 ø19 nidec | | 80786880101 |
| 013 | C00282341 | | | | pompa scarico 220-240v 50hz | | |
| 014 | C00045023 | | | | maniglia filtro | | |
| 014 | C00045025 | | | | guarnizione filtro | | |
| 014 | C00141034 | | | | filtro pompa a spillo kit | | |
| 014 | C00297161 | | | | filtro pompa a spillo kit copreci | | |
| 015 | C00094715 | | | | resistenza 1700/230 vpl lb | | |
| 016 | C00083915 | | | | sonda-temperatura ntc elth tl | | |
| 017 | C00286088 | | | | tramoggia aqualtis hd | | |
| 018 | C00286085 | | | | vaschetta detersivo linerare aq hd | | |
| 019 | C00286087 | | | | molla apertura cassetto aq 11 kg | | |
| 020 | C00119247 | | | | coperchio additivi aqualtis | | |
| 021 | C00119249 | | | | vaschetta additivi cassetto aqualtis | | |
| 022 | C00119250 | | | | tappo vaschetta deters celeste | | |
| 024 | C00272306 | | | | smart reader card 8kb e | | |
| 025 | C00291140 | | 20521... | | card aq92f09it 32kb sw | | 80786880000 |
| 025 | C00293560 | 20522... | 20927... | | card aq92f09it 32kb sw | | 80786880100 |
| 025 | C00294900 | 20928... | | | card aq92f09it 32kb sw | | 80786880101 |
| 026 | C00254409 | | | | protezione modulo (mylar) | | |
| 027 | C00285598 | | | 1 x C00296189 | modulo trif.arc2 full st.by totale | | 80786880000<br>80786880100 |
| 027 | C00296179 | | | | modulo trif arc2 new stby bp imp | | 80786880101 |
| 028 | C00119221 | | | | tirante apertura oblo giallo aqualtis | | |

1290340 Lista Ricambi

| Rif. | Cod.Ricam | Dal S/N | Al S/N | Sostituto | Descrizione | Notizia | Codice |
|---|---|---|---|---|---|---|---|
| 029 | C00065185 | | | | vite m4,5 x 8 timer e oblo/cerniera | | |
| 029 | C00264161 | | | | microritardatore aqualtis | | |
| 030 | C00003070 | | | | tubo carico 1500 mm 'lato | | |
| 031 | C00110333 | | | | elettrovalvola ie2u 7 lt.rst 2,5 230 | | |
| 032 | C00064534 | | | | guarnizione tramoggia'lvb2000' | | |
| 033 | C00005572 | | | | guarnizione tubo carico | | |
| 034 | C00005781 | | | | filtro tubo carico | | |
| 035 | C00064946 | | | | supporto elettrovalvola 1 | | |
| 036 | C00259947 | | | | cablaggio terra macchina standard | | |
| 036 | C00271408 | | | | cablaggio | | |
| 036 | C00283593 | | | | cablaggio display-modulo arcadia | | |
| 036 | C00283597 | | | | cablaggio evp+evl+ntc arcadia 2 | | |
| 036 | C00283601 | | | | cablaggio motore modulo arcadia | | |
| 036 | C00283606 | | | | cablaggio bloccop+pompa sc (j10) | | |
| 036 | C00283607 | | 20607... | | cablaggio pressostato arcadia 2 je8 | | |
| 036 | C00290245 | 20608... | | | cablaggio pressostato arcadia 2 | | |