Serie | 6, Lavatrice a carica frontale, 9 kg, 1400 rpm
WGG14407IT

Accessori opzionali

WMZ2200 : Fissazione al suolo

Risultati perfetti con il minimo consumo di energia e di acqua, grazie alla classe di efficienza energetica A ed al preciso sistema di riconoscimento automatico del carico ActiveWater Plus.

- **Anti macchia:** elimina efficacemente quattro macchie comuni e ostinate.
- **EcoSilence Drive™:** motore silenzioso e ad alta efficienza energetica, con 10 anni di assistenza.
- **AllergyPlus/HygienePlus:** sviluppato per chi soffre di allergie e per chi ha la pelle sensibile e facilmente irritabile.
- **SpeedPerfect:** pulito perfetto in un tempo di lavaggio ridotto fino al 65%*.
- **Cestello VarioDrum:** lavaggio delicato grazie alla struttura speciale del cestello.

Dati tecnici

Classe di efficienza energetica: A
Consumo energetico ponderato in kWh per 100 cicli di lavaggio del programma eco 40-60: 46 kWh
Capacità massima in kg: 9,0 kg
Consumo di acqua del programma eco in litri per ciclo: 48 l
Durata del programma eco 40-60 in ore e minuti a capacità nominale: 3:48 h
Classe di efficienza di asciugatura con centrifuga del programma eco 40-60: B
Classe di emissioni di rumore aereo: A
Emissioni di rumore aereo: 70 dB(A) re 1 pW
Tipologia costruttiva del prodotto: A libera installazione
Altezza senza piano di lavoro: 3 mm
Dimensioni del prodotto: 848 x 598 x 588 mm
Peso netto: 72,8 kg
Dati nominali collegamento elettrico: 2300 W
Corrente: 10 A
Tensione: 220-240 V
Frequenza: 50-60 Hz
Certificati di omologazione: CE, VDE
Lunghezza del cavo di alimentazione elettrica: 160 cm
Cerniera porta: Sinistra
Ruote: no
Codice EAN: 4242005310753
Tipo di installazione: A libera installazione

4 242005 310753

Serie | 6, Lavatrice a carica frontale, 9 kg, 1400 rpm
WGG14407IT

Risultati perfetti con il minimo consumo di energia e di acqua, grazie alla classe di efficienza energetica A ed al preciso sistema di riconoscimento automatico del carico ActiveWater Plus.

Caratteristiche principali

- EcoSilence Drive: motore silenzioso e affidabile nel tempo.
- 10 anni di assistenza sul motore EcoSilence Drive.
- ActiveWater Plus: utilizzo efficiente dell'acqua, anche con carichi ridotti, grazie al preciso sistema di riconoscimento automatico del carico.
- SpeedPerfect: Pulito perfetto con un tempo di lavaggio ridotto fino al 65%. ***
- Cestello VarioDrum: la sua struttura speciale garantisce lavaggi delicati e massimo rispetto dei tessuti.
- Design Antivibrazioni: maggiore stabilità e silenziosità

Pannello di controllo

- Programmi standard del lavaggio: Cotone, Sintetici, Delicati/Seta, Lana/Lavaggio a mano
- Programmi speciali: AllergyPlus, Pulizia cestello (con avviso), Jeans, Scarico acqua/centrifuga, Mix, Sports/Fitness, Risciacquo, Rapido 15/30 min
- Funzione pulizia cestello con avviso.
- Funzione aggiungi bucato, per introdurre i capi a programma già avviato, semplicemente premendo un tasto.
- Sistema Anti macchia per l'efficace eliminazione di 4 tipi di macchie tra le più ostinate.
- Tasti TouchControl: Stira meno, Impostazione fine programma, Selezione macchie, Avvio/Aggiungi bucato, Selezione temperatura, SpeedPerfect, Selezione centrifuga, Extra acqua e risciacquo/Esclusione centrifuga finale
- Grande display LED multifunzioni.
- Segnale acustico a fine programma

Sicurezza

- Bilanciamento automatico del carico in centrifuga
- Riconoscimento presenza schiuma
- Sicurezza bambini
- Sistema antiallagamento AquaVigil

Altre caratteristiche

- Dimensioni (A x L): 84.8 cm x 59.8 cm
- Profondità con oblò escluso: 58.8 cm
- Profondità con oblò incluso: 63.2 cm

Valori di consumo

- Classe di efficienza energetica[1]: A
- Energia[2] / Acqua[3]: 46 kWh / 48 litri
- Capacità di carico: 1 - 9 kg
- Durata del programma[4]: 3:48 h:min
- Classe di efficienza della centrifuga: B
- Velocità di centrifuga**: 400 - 1400 giri/min.
- Emissioni di rumore aereo: 70 dB (A) re 1 pW
- Classe di emissione di rumore aereo: A

[1] Scala di classi di efficienza energetica da A a G
[2] Consumo di energia in kWh per 100 cicli (nel programma Eco 40-60)
[3] Consumo ponderato di acqua in litri per ciclo (nel programma Eco 40-60)
[4] Durata del programma Eco 40-60
*** I valori sono arrotondati*
**** Confronto tra la durata del programma Sintetici 40°C e la durata del programma Sintetici 40°C con l'opzione Speed attiva.*
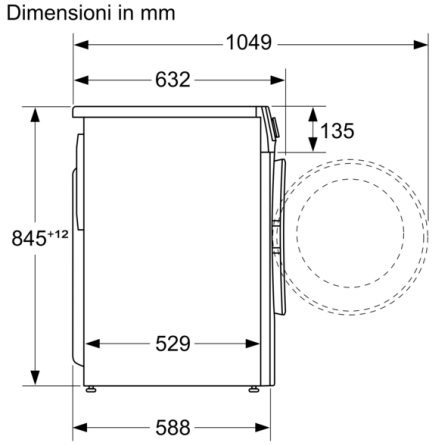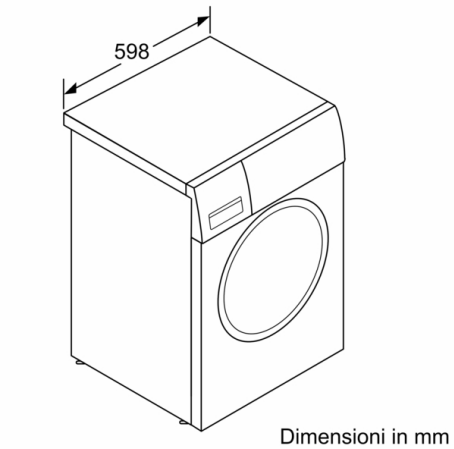
Serie | 6, Lavatrice a carica frontale, 9 kg, 1400 rpm
WGG14407IT